rati | armster 3 seat mounted

www.rati.hu

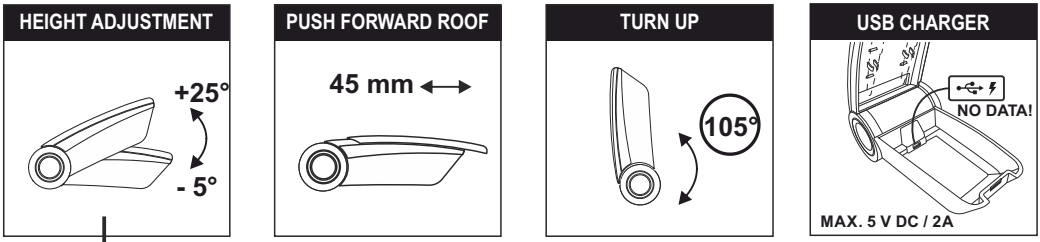

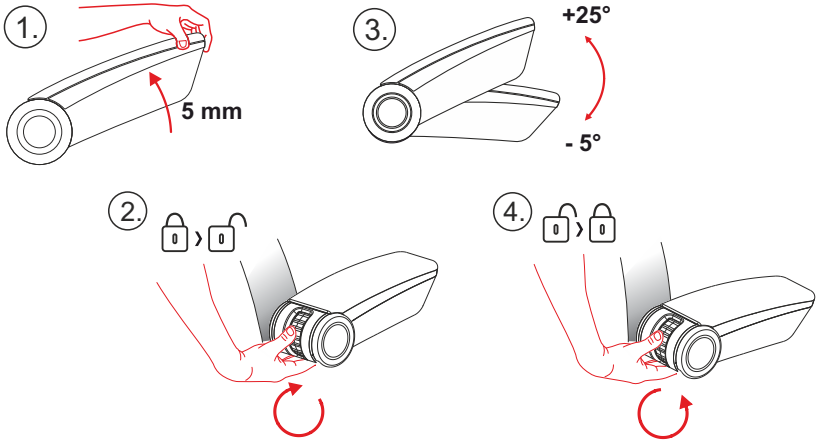

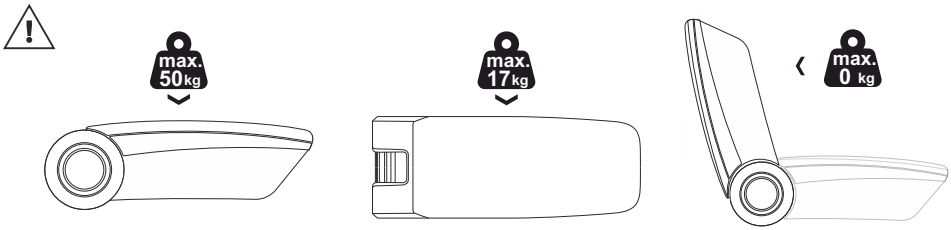

WARRANTY
2+1 YEAR

EN **Important note!** Warranty and compensation claims of any kind will only be entertained if the installation has been carried out in accordance with the instructions and in a professional manner. Please note that we shall accept no responsibility for any damage due to inappropriate installation or operation. This armrest may only be installed in the make and type of car specified on the cover of the instructions. Only used the attached fasteners to install the armrest. **Material**: ABS, TPE, cover covered with leatherette/textile. **Cleaning:** the cover with an automotive upholstery cleaner as described therein, the other parts with a sponge soaked in mild detergent water, inside with a vacuum cleaner.

D **Achtung!** Etwaige Gewahrleistungsansprüche aller Art können von uns nur bei einer der Anleitung entsprechenden fachgerechten Montage berücksichtigt werden. Wir weisen ausdrücklich darauf hin, dass wir in den Fällen ungeeigneter oder unsachgemäßer Verwendung, bzw. fehlerhafter Montage keine Haftung für die entstandenen Schäden übernehmen. Das Modell ist für das oben angeführte Fahrzeug konstruiert und darf nur in diesem Fahrzeug eingebaut werden! Für die Befestigung sind ausschließlich die beiliegenden Befestigungsteile zu verwenden. **Material:** ABS, TPE, Bezug mit Kunstleder/Textil bezogen. **Reinigung:** der Bezug mit einem Autopolsterreiniger wie darin beschrieben, die anderen Teile mit einem in mildem Reinigungswasser getränkten Schwamm, innen mit einem Staubsauger.

NL **Attentie!** Een claim op garantie, resp. op schadeloosstelling, van welke aard ook, kan door nns slechts worden gehonoreerd indien ons produkt deskundig en overeenkomstig de voorschriften door een vakkundige werkplaats gemonteerd is. Wij wijzen er met nadruk op, dat ondeskundige en niet door een vakkundige werkplaats uitgevoerde montage tot gevolg heeft dat daardoor ieder recht op schadevergoeding, ook op wettelijke aansprakelijkheid inzake produkten, vervalt. Typ is voor het boven genoemde voertuig geconstrueerd en mag alleen op dit voertuig gemonteerd worden.Voor de bevestiging behoren uitsluitend de bijliggende bevestigingsdelen gebruikt te worden. **Materiaal:** ABS, TPE, bekleding met kunstleer/textiel. **Reiniging:** de hoes met een autostoffeerder zoals hierin beschreven, de andere onderdelen met een spons gedrenkt in mild afwasmiddel, de binnenkant met een stofzuiger.

E **¡Atención!** Sólo se puede aceptar una reclamación en garantia en el caso de que el montaje del apoyabrazos se haya efectuado de acuerdo con la presente hoja de instrucciones y de forma profesional. En caso de uso o montaje inadecuado, no nos responsabilizaremos de ningún daño que se presente. Este apoyabrazos únicamente se puede montar en el vehículo que se indica en las instrucciones de montaje. Para la fijación del apoyabrazos sólo se pueden utilizar los elementos de fijación adjuntos. **Material:** ABS, TPE, cubierta recubierta de polipiel/textil. **Limpieza:** la funda con un limpiador de tapicerías para automóviles como se describe en el mismo, las demás piezas con una esponja empapada en agua con detergente suave, el interior con un aspirador.

RO **Atenţie!** Cererea dumneavoastră referitoare la garanţie poate fi satisfăcută numai în cazul în care montarea a fost efectuată pe baza îndrumătorului, într-un atelier special de montaj. Vă atenţionăm, că nu putem sa ne asumam răspunderea pentru pagubele ivite în urma folosirii sau montării necorespunzătoare. Cele de mai sus sunt cuprinse în legea despre calitatea produselor. Această cotieră se poate monta numai în tipul de mașina indicat în îndrumător! Pentru montarea cotierei se pot utiliza numai piesele alăturate. **Material:** ABS, TPE, capac acoperit cu piele artificială/textil. **Curăţare:** capacul cu un produs de curăţare a tapiţeriei auto, aşa cum este descris în acesta, celelalte părţi cu un burete înmuiat în apă cu detergent uşor, interiorul cu un aspirator.

SK **Upozornenie!** Reklamácie na výrobok budú prijaté iba v prípade, že opierka bude namontovaná odborným spôsobom, podľa montážneho návodu. Upozorňujeme, že nepreberáme zodpovednost za škody spôsobené nevhodným používaním, resp. montážou. Túto opierku je možno namontovat iba do takých typov automobilov, ktoré sú uvedené v montážnej príručke. Pre uchytenie na opierky je možné použit výhradne úchytky pribalené výrobku. Model je určený pre vyššie uvedené vozidlo a je možné ho namontovať len na tento model. Používajte len spoločne priepvnené upevňovacie diely. **Materiál:** Materiál: ABS, TPE, poťah koženka/textil. **Čistenie:** poťah čistiacim prostriedkom na automobilové čalúnenie podľa opisu v ňom, ostatné časti špongiou namočenou v jemnej čistiacej vode, vnútro vysávačom.

RU **Внимание!** Претензии покупателей по гарантии принимаются лишь в том случае, если монтаж подлокотника был произведён профессионально, по указаниям Инструкции по монтажу. Обращаем Ваше внимание также на то, что в случае эксплуатации не по назначению или же неквалифицированного монтажа, мы не несём никакой ответственности за материальные ущербы, возникшие в связи с этим. Настоящий подлокотник может быть вмонтирован только в те типы автомобилей, которые указаны в Инструкции по монтажу. Для приме- нения и монтирования подлокотника могут быть использованы только крепёжные элементы, прилагаемые к нему. **Материал:** ABS, TPE, чехол покрыт кожзаменителем/текстилем. **Чистка:** чехла - автомобильным средством для чистки обивки, как описано в инструкции, остальных частей - губкой, смоченной в мягком моющем средстве, внутри - пылесосом.

SI **Pomembno!** Garancijo in morebitne odškodninske zahtevke bomo upoštevali samo ob strokovni vgradnji izvedeni v skladu z navodili proizvajalca. Še posebej poudarjamo, da nepravilna vgradnja ali neustrezna uporaba izdelka razveljavlja vse garancije proizvajalca. Izdelek je narejen samo za imenovano vozilo. Za montažo uporabite samo priloženi pritrditveni set. **Material:** ABS, TPE, prevleka iz usnja/tekstila. **Čiščenje:** prevleka s čistilom za avtomobilsko oblazinjenje, kot je opisano v njem, drugi deli z gobo, namočeno v blagi detergentni vodi, notranjost s sesalnikom.

HR **Pažnja!** Prilikom montaže treba se pridržavati upute za montažu jer usljed nestručne montaže mehaničkog loma ili montaže na drugi tip. vozila, proizvođač ne snosi odgovornost. Prilikom montaže koristiti samo originalne tvorničke elemente, priložene u kompletu. **Materijal:** ABS, TPE, korice presvučene umjetnom kožom/tekstilom. **Čišćenje:** poklopac sredstvom za čišćenje presvlaka automobila kako je tamo opisano, ostale dijelove spužvom namočenom u vodu s blagim deterdžentom, iznutra usisavačem.

H **Figyelem!** Mindenfajta szavatossági igényt csak abban az esetben tudunk kielégíteni, amennyiben a kartámasz beszerelése az útmutatónak megfelelően, szakszerű módon történt. Felhívjuk szíves figyelmüket arra, hogy nem rendeltetésszerű alkalmazás, ill. beszerelés esetén a felmerült károkért felelősséget nem vállalunk. Ez a kartámasz csak a szerelési útmutatón feltüntetett gépkocsiba szerelhető be! A kartámasz rögzítéséhez kizárólag a mellékelt rögzítő elemek használhatóak. **Alapanyag:** ABS, TPE, fedél műbőrrel/ szövettel bevonva. **Tisztítás:** a fedelet autópiari kárpittisztító szerrel, az ott leírtak szerint, a többi részt enyhe mosószeres vízzel átitatott szivaccsal, belül porszívóval.

F **Attention!** Nous attirons votre attention sur le fait que toute réclamation ne pourrait etre formulée que tant que le montage aura été fait suivant les instructions techniques prévus pour notre produit. Il est expressément prévu qu'on ne saurait pas si prévaloir de quelconque responsabilité si le montage avait été fait en dépit des dites instructions. Le modcle est construit pour le véhicule indiqué ci-dessus et ne peut etre monter que sur ce véhicule. Pour la fixation, utiliser exclusivement les éléments ci-joints. **Matériau :** ABS, TPE, couvercle recouvert de similicuir/textile. **Nettoyage :** la housse avec un nettoyant pour tissus d'ameublement automobile tel que décrit dans le présent document, les autres parties avec une éponge imbibée d'eau détergente douce, l'intérieur avec un aspirateur.

CZ **Upozornění!** Jakýkoliv požadavek vztahující se na záruku bude přijat pouze v případě, že podpěrka bude namontována odborným způsobem, dle návodu k použití. Upozorňujeme, že nepřebíráme zodpovědnost za škody způsobené nevhodným používáním, resp. montáží. Tuto podpěrku lze namontovat pouze do takových typů vozů, které jsou uvedeny v montážním návodu. Pro uchycení podpěry lze použít výhradně úchytky přibalené k výrobku. **Materiál:** ABS, TPE, víko potažené koženkou/textilem. **Čištění:** víko čisticím prostředkem na čalounění automobilů podle popisu v tomto dokumentu, ostatní části houbičkou namočenou v jemné saponátové vodě, vnitřek vysavačem.

PL **Ważne!** Reklamacje mogą być przyjęty tylko w przypadku gdy montaż odbył się w upoważnionym i wyznaczonym do tego miejscu zgodnie z instrukcją. Pragniemy zaznaczyć, że instalowanie urządzenia w miejscu nie wskazanym skutkuje natychmiastowym anulowaniem reklamacji. Ten model jest skonstruowany i przeznaczony do montażu tylko we wspomnianym powyżej pojezdzie. Do instalacji prosimy używać tylko i wyłącznie załączonych elementów. **Materiał:** ABS, TPE, pokrywa pokryta skórą ekologiczną/tekstylną. **Czyszczenie:** pokrowiec środkiem do czyszczenia tapicerki samochodowej zgodnie z opisem, pozostałe części gąbką nasączoną łagodnym detergentem, wnętrze odkurzaczem.

I **Attenzione!** Qualsiasi diritto a garanzia può essere preso in considerazione solo in caso di un montaggio eseguito in modo regolare, secondo le rispettive istruzioni. Si fa notare esplicitamente che in caso di un utilizzo o di un montaggio non appropriato si rinuncia all'esercizio di qualsiasi diritto derivante dal titolo della responsabilitr civile. Il modello è stato costruito per il veicolo sopraindicato e può essere montato solo su questo veicolo. Per il fissaggio vanno usati esclusivamente gli elementi di fissaggio acclusi. **Materiale:** ABS, TPE, rivestimento in similpelle/tessuto. **Pulizia:** il rivestimento con un detergente per tappezzeria come descritto, le altre parti con una spugna imbevuta di un detergente delicato, l'interno con un **aspirapolvere.**

FIN **Huomio!** Voimme täyttää kaikentyyppiset voimassaolo pyynnöt ainoastaan, jos käsituen asentaminen suoritettiin ohjeiden mukaisesti. Pyytäisimme huomioimaan, että emme ota vastuuta eiohjeiden mukaisen käytön tai asentamisen tapauksessa tapahtuvista vahingoista. Tämä käsituki voidaan asentaa vain asennusohjissa mainittuun autoon! Käsituen kiinnittämiseen voidaan käyttää ainoastaan mukana annettuja kiinnitysosia. **Materiaali:** ABS, TPE, kansi päällystetty keinonahalla/tekstiilillä. **Puhdistus:** päällinen autoverhoilun puhdistusaineella siinä kuvatulla tavalla, muut osat sienellä, joka on kastettu miedolla pesuaineella, sisäpuoli pölynimurilla.

EST **Tähelepanu!** Ostjate garantiijärgsed pretensioonid võetakse vastu vaid sel juhul, kui käetoe montaaž oli teostatud professionaalselt ning montaaži Kasutusjuhendit järgides. Pöörame Teie tähelepanu ka sellele, et eesmärgipäratu ekspluatatsiooni või kvalifitseerimatu montaaži korral ei kanna me mingit vastutust materiaalse kahju eest, mis on sellega seoses tekkinud. Käesolev käetugi tohib olla sisse monteeritud vaid sellistesse sõidukitüüpidesse, mis on välja toodud montaaži Kasutusjuhendis. Käetoe kasutamise ja monteerimise jaoks võib kasutada vaid neid kinnituselemente, mis tulevad tootega kaasa. **Materjal:** ABS, TPE, kate kaetud kunstnahaga/tekstiiliga. **Puhastamine:** kate autopolstrite puhastusvahendiga, nagu seal kirjeldatud, muud osad mahedas pesuvees leotatud käsnaga, sisemus tolmuimejaga.

TR **Önemli Not!** Her türden garanti ya da tazminat talebi yalnızca montajın talimatlar dogrultusunda ve profesyonel biçimde yapılması halinde kabul edilecektir. Uygun olmayan montaj ya da calistirmaya bağlı herhangi bir hasara karşı hiçbir sorumluluk kabul etmeyeceğimizi lüften not ediniz. Bu kolçak yalnızca talimatların kapağı üzenrinde belirlenen araba yapım ve modeline monte edilebilir. Kolçağı monte etmek için yalnızca ekli kopçalar kullanılmıştır. **Malzeme:** ABS, TPE, deri/tekstil kaplı kapak. **Temizlik:** Kapak, burada tarif edildiği gibi bir otomotiv döşeme temizleyicisi ile, diğer parçalar hafif deterjanlı suya batırılmış bir sünger le, iç kısım elektrikli süpürge ile.

P **Atenção!** Só podemos tomar em consideração algumas pretensões da garantia respectivamente da indemnizaçao de toda a espécie se a montagem for feita conforme com a regra e conforme com as instruções de serviço numa oficina especializada. Chamamos expressamente a atenção para o seguinte facto:se a montagem não for feita conforme com a regra e conforme com as instruções de serviço numa oficina especializada, isto faz com que se abdique de qualquer pretensão especialmente no que se refere ao direito da responsabilidade civil dos produtos. O modelo é construído para o veículo acima indicado e só pode ser montado neste modelo. Para a fixação utilize só as partes da fixação juntadas.**Material:** ABS, TPE, cobertura revestida de couro sintético/têxtil. **Limpeza:** a capa com um produto de limpeza para estofos de automóveis, tal como descrito, as outras partes com uma esponja embebida em água com detergente suave, o interior com um aspirador.